Symbol	D1	D2	D3	O1	O2	O3	O4
Zestawienie stolarki drzwiowej i okiennej rys. skala 1:50	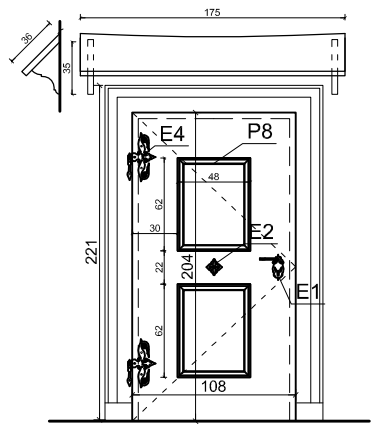	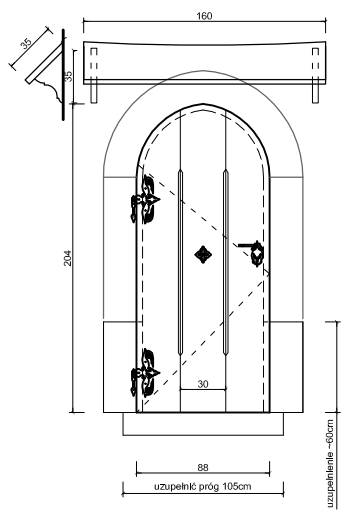	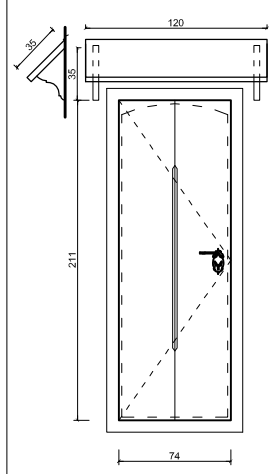	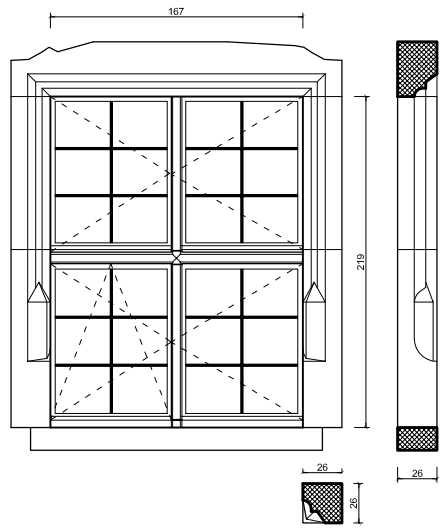	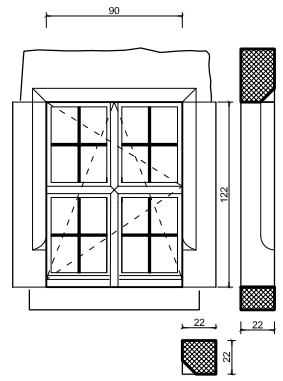	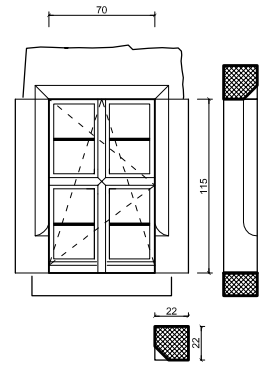	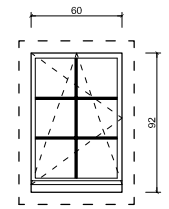
kondygnacja	1	2	3	1	3	3	1, 2
ilość	1 L	1 L	1 L	szt 3 czeroskrzydłowe	3 szt. jednoskrzydłowe	2 szt. jednoskrzydłowe	4 szt. jednoskrzydłowe
otwór w świetle szer. / wys. + łęk	100/200	80/200	70/208	167/219	90/122	70/115	60/92
Uwagi	Drewniane lite; gr min 45mm, obustronnie pseudopłycinowe, ozdobne okucia, ościeżnica drewniana, opaska drzwiowa drewniana - profilowana, nad drzwiami zabezpieczający daszek,	Drewniane lite; gr min 45mm, deskowe od wnętrza spąg, ozdobne okucia, uzupełnić kamienną opaskę portalową do poziomu przejścia, nad drzwiami zabezpieczający daszek,	Drewniane lite; gr 60mm drzwi wyjścia na obejście murów; dwa rygle, zabezpieczenie przed pełnym rozwarciem; łańcuch; nad drzwiami daszek zabezpieczający;	Okno drewniane, szklenie szybą zespoloną; indywidualne profile; cteroskrzydłowe, skrzydła sześciopolowe, słupki rozwieralne, ślemię stałe; szprosy obustronnie, stopka grafit; odtworzyć kamieniarkę obramienia okiennego wg reliktów, wskazanie w trybie nadzoru	Okno drewniane, jednoramowe, rozwieralno-uchylne, słupek i szpros zintegrowany z ramą; 4 "skrzydła" czteropolowe; szprosy trapezowe obustronnie; odtworzyć kamienną opaskę wg istniejącej	Okno drewniane, jednoramowe, rozwieralno-uchylne, słupek i szpros zintegrowany z ramą; 4 "skrzydła" dwupolowe; szprosy trapezowe obustronnie; odtworzyć kamienną opaskę wg O2	Drewniane lite; gr 60mm drzwi wyjścia na obejście murów; dwa rygle, zabezpieczenie przed pełnym rozwarciem; łańcuch; nad drzwiami daszek zabezpieczający

UWAGA:
- prace przy poszczególnych elementach opracowania wykonać zgodnie z dokumentacją projektową,
- w przypadku elementów niewyszczególnionych odpowiednie decyzje podjąć w trybie nadzoru autorskiego,
- wszelkie odstępstwa od projektu i zmiany technologiczne należy uzgodnić z autorem opracowania,
- RAL 8015 kolor stolarki drzwiowej i okiennej; okucia na brązowej stolarce RAL 9006; ślusarka RAL 7021
- szyby okien parteru, zewnętrzna klasy P4, pozostałych kondygnacji min. klasy P2, okucia przeciwyważeniowe i zamykana klamka.
- okapy zabezpieczyć przed działaniem wody powłoką hydroizolacyjną; wyonać obróbkę lub uszczelnić kitem trwale plastycznym styk z murem,
- profile wg rysunków szczegółowych, w skali 1:1 u projektanta w trybie nadzoru

Zestawienie stolarki drzwiowej i okiennej skala 1:50

50 0 250 500cm

Autorska Pracownia arch. Macieja Małachowicza
51-637 Wrocław, ul. Orłowskiego 11,
tel. 71 345 26 54, rewaloryzacja.com

Projekt budowlany Remont ruin Zamku w Ząbkowicach Śląskich
Etap IIa, Zamek, Ząbkowice Śląskie / architektura

Zestawienie elementów stolarki drzwiowej i okiennej

Inwestor: Gmina Ząbkowice Śląskie
57-200 Ząbkowice Śląskie, ul. 1 Maja 15

autor: dr inż. arch. Maciej Małachowicz
nr upr 88/81/WBPP, 383/82/ WBPP
mgr inż. arch. Rafał Karnicki

sprawdził: prof. dr hab. inż. arch. Edmund Małachowicz
nr upr 1694/58

data II 2013

skala 1:50

rysunek 12 / A